Dampfprofi-Industrie 3,6 kW



GEBRAUCHSANWEISUNG

DEUTSCH

Bedeutung der Symbole auf dem Gerät

BEVOR SIE DAS GERÄT BENUTZEN, LESEN UND BEFOLGEN SIE BITTE DIESE GEBRAUCHSANWEISUNGEN

BEWAHREN SIE DIESE GEBRAUCHSANWEISUNG FÜR DAS SPÄTERE NACHSCHLAGEN UND FÜR DIE WEITERGABE AN SPÄTERE BESITZER AUF.

BEVOR SIE DAS GERÄT ZUM ERSTEN MAL EINSCHALTEN, LESEN SIE SICH BITTE DIE SICHERHEITSVORSCHRIFTEN IN DIESEM HANDBUCH SORGFÄLTIG DURCH.

ALLFÄLLIGE DURCH DEN TRANSPORT VERURSACHTE SCHÄDEN MÜSSEN SIE UNVERZÜGLICH IHREM HÄNDLER MELDEN.

	**ACHTUNG!!** **DAMPF.... VERBRENNUNGSGEFAHR**
	**ACHTUNG!!**
	**LESEN SIE DIE BEDIENUNGSANLEITUNG**
	**BEDIENUNGSANLEITUNG;** **BETRIEBSANWEISUNGEN**
	**VERBRENNUNGSGEFAHR!!** **VERPFLICHTENDES TRAGEN VON SCHUTZHANDSCHUHEN** **DI PROTEZIONE.**

UMWELTSCHUTZ

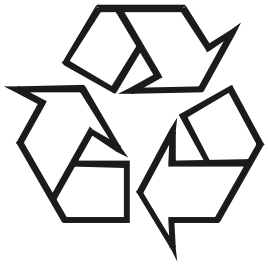	ALLE VERPACKUNGSMATERIALIEN SIND WIEDERVERWERTBAR. DIE VERPACKUNGSMATERIALIEN DÜRFEN NICHT IN DEN HAUSMÜLL GEWORFEN, SONDERN MÜSSEN ZU ENTSPRECHENDEN SAMMELSTELLEN GEBRACHT WERDEN

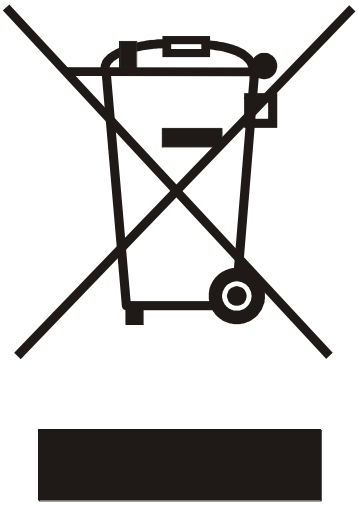	NICHT MEHR GENUTZTE GERÄTE ENTHALTEN EDLE, VERWERTBARE MATERIALIEN UND MÜSSEN DESHALB ZU ENTSPRECHENDEN SAMMELSTELLEN GEBRACHT WERDEN. ELEKTRISCHE UND ELEKTRONISCHE GERÄTE, BATTERIEN, ÖL UND ÄHNLICHE SUBSTANZEN DÜRFEN NICHT IN DIE UMWELT GELANGEN. BITTE ACHTEN SIE BEI DER ENTSORGUNG AUF DIE MÜLLTRENNUNG.
	SUBSTANZEN WIE MOTORÖL, HEIZÖL, BENZIN ODER DIESELKRAFTSTOFF DÜRFEN NICHT IN DIE UMWELT GELANGEN. BITTE SCHÜTZEN SIE DEN BODEN UND ENTSORGEN SIE GEBRAUCHTES ÖL DEN UMWELTNORMEN ENTSPRECHEND.

Der Benutzer kann das Gerät zur Entsorgung beim Händler abgeben, wenn er ein neues Gerät gleicher Art erwirbt.

1. INHALTSVERZEICHNIS

1. INHALTSVERZEICHNIS
2. SICHERHEITSVORSCHRIFTEN
3. ANSCHLUSS AN DAS WASSERVERSORGUNGSNETZ
4. EINFŰHRUNG
5. TECHNISCHE EIGENSCHAFTEN
6. NOMENKLATUR
7. TECHNISCHE ZEICHNUNGEN
8. GEBRAUCHSANWEISUNGEN
9. WARTUNG
10. BEVOR SIE SICH AND DEN KUNDENDIENST WENDEN
11. KONFORMITÄTSERKLÄRUNG

2. SICHERHEITSVORSCHRIFTEN

- Es wird darauf hingewiesen, dass aus keinerlei Gründen Maschinenteile geöffnet oder entfernt werden dürfen. Falls das Gerät eine Betriebsanomalie aufweist oder Störungen auftreten, ist der Netzstecker zu ziehen und ein zugelassenes Kundendienstzentrum oder der Verkaufspunkt, in dem das Produkt erworben wurde, zu kontaktieren.
- Der Anschluss an das Stromnetz muss von einem sachkundigen Elektriker durchgeführt werden und gemäß der IEC-Norm 60364-1 erfolgen.
- Ist der Stromkabel beschädigt, muss er vom Hersteller oder Kundendienst oder jedenfalls von einer entsprechend sachkundigen Person ersetzt werden, um sämtliche Gefahren zu vermeiden.
- Es wird empfohlen, dass die Stromversorgung dieses Gerätes ein Differenzial einschließt, damit die Stromversorgung unterbrochen werden kann, wenn der Erdleckstrom 30 ms lang 30 mA überschreitet, oder eine Vorrichtung, die den Erdschaltkreis prüfen kann.
- **SICHERHEITSVENTIL** Dieses Gerät verfügt über zwei Sicherheitsventile, welche die Sicherheit des Gerätes bei Ineffizienz anderer primärer Steuerelemente (aufgrund eines Defekts) gewährleisten. Aufgrund der äußersten Wichtigkeit dieser Komponenten und um die Sicherheit des Gerätes nicht zu beeinträchtigen, sollten Sie diese Komponenten alle 2 Jahre ab Kaufdatum (bei einer befugten Servicestelle) austauschen.
- **DRUCKWÄCHTER** Dieses Gerät verwendet einen Druckwächter, um den Druck auf einem voreingestellten Niveau zu kontrollieren und zu halten (siehe "rated pressure" auf dem technischen Etikett des Gerätes). Entweicht Dampf am unteren Teil des Gerätes, bedeutet dies, dass der Betrieb des Gerätes beeinträchtigt ist und das Sicherheitsventil gegriffen hat, um den Druck im Inneren des Kessels abzuschwächen. **Es wird empfohlen, das Gerät nicht zu benutzen, die Stromzufuhr zu unterbrechen und den Kundendienst heranzuziehen.**

- **ENTFERNEN VON SCHLAMMPARTIKELN AUS DEM KESSEL (DRAINAGE)** Das Gerät meldet automatisch, wenn Schlamm entfernt werden muss. Diese Meldung wird auf dem Display angezeigt, auf dem bei Bedarf auch die Schrift C A L C abwechselnd mit der aktuellen Anzeige angezeigt wird.
- **ACHTUNG.** Jedes Mal, wenn das Gerät an das Wassernetz angeschlossen wird, ist eine neues Set aus Anschlüssen, Schläuchen und Dichtungen zu verwenden.
- **ACHTUNG.** Explosionsgefahr. Verspritzen Sie keine entzündbaren Flüssigkeiten.
- **ACHTUMG.** der Arbeitgeber muss eine Risikobewertung durchführen um die erforderlichen Schutzmaßnahmen für Aerosole festzulegen, abhängig von der zu reinigenden Oberfläche und Umgebung. Atemschutzmasken der Klasse FFP 2, gleich wertig oder höher, eignen sich zum Schutz vor wasserhaltigen Aerosolen.
- **ACHTUNG.** Die Maschine nicht verwenden, wenn sich Personen in ihrem Wirkungskreis aufhalten.
- **ACHTUNG.** Hochdruckstrahlen können gefährlich sein, wenn unsachgemäß verwendet. Der Strahl darf nicht auf Personen, unter Spannung stehende elektrische Geräte oder das Gerät selbst gerichtet werden.
- **ACHTUNG.** Den Strahl nicht auf sich selbst oder andere Personen richten, um Kleidung oder Schuhe zu reinigen.
- **ACHTUNG.** Das Wasser, das durch die Rückströmungsschutzvorrichtungen gelaufen ist, ist als nicht trinkbar anzusehen.
- Die Stromversorgung trennen, indem der Netzstecker gezogen wird, bevor die Wartung seitens des Anwenders durchgeführt wird.
- **ACHTUNG.** Das Gerät ist nicht für den Gebrauch seitens Personen (einschließlich Kinder) mit körperlichen, geistigen oder sensoriellen Behinderungen oder mit ungenügender Erfahrung/Kompetenz bestimmt, es sei denn, der Gebrauch erfolgt unter Beaufsichtigung durch eine für deren Sicherheit verantwortliche Person oder sie werden für den Gebrauch der Maschine geschult.
- Dafür Sorge tragen, dass Kinder nicht mit der Maschine spielen können.
- **ACHTUNG.** Um die Sicherheit des Geräts zu gewährleisten, dürfen Sie nur die vom Hersteller gelieferten oder von ihm freigegebenen Original-Ersatzteile verwenden.
- **ACHTUNG.** Schläuche, Zubehör und Anschlüsse sind für die Sicherheit des Geräts wichtig. Verwenden Sie nur die vom Hersteller empfohlenen Schläuche, Zubehör und Anschlüsse.
- **ACHTUNG.** Das Gerät nicht verwenden, wenn das Netzkabel oder andere wichtige Teile desselben wie zum Beispiel Sicherheitseinrichtungen, Hochdruckschläuche und Pistole beschädigt sind.
- **ACHTUNG.** Bei Verwendung eines Verlängerungskabels müssen Stecker und Buchse wasserdicht sein.
- **ACHTUNG.** Ungeeignete Verlängerungskabel können gefährlich sein.
- Die sich auf die auf die Hand/den Arm übertragenen Vibrationen dieses Geräts werden nicht

aufgeführt, da sie unter 2,5 m/s² liegen.

- Schutzhandschuhe anziehen, wenn das Gerät in Betrieb ist.

3. ANSCHLUSS AN DAS WASSERVERSORGUNGSNETZ

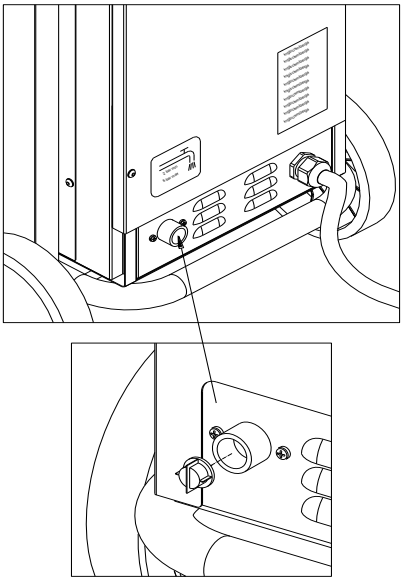

Der Anschluss an das Trinkwasserversorgungsnetz muss durch qualifiziertes Personal erfolgen. Es ist ein Set für den Kontakt mit Lebensmitteln geeigneter neuer Fittings und Schläuche zu verwenden. Dieses Set (Fittings, Schläuche, Dichtungen, Reduzierstücke usw.) kann nicht für eine neue Verbindung wiederverwendet werden.

Da es sich um ein mobiles Gerät handelt, wird kein Schlauch für die Verbindung mit dem Wasserversorgungsnetz mitgeliefert, weil der Aufstellort des Geräts und die Entfernung desselben vom Wasseranschlusspunkt sehr unterschiedlich sein können.

4. EINFÜHRUNG

Sehr geehrter Kunde,

wir möchten Sie zu Ihrer Wahl gratulieren.

Dieses Gerät ist zusammen mit dem mitgelieferten Zubehör zum Reinigen und Sanitisieren von Oberflächen bestimmt und kann sowohl im privaten als auch im gewerblichen Bereich verwendet werden.

Vor Verlassen des Werks wurde es von spezialisiertem Fachpersonal getestet und eingestellt, um beste Betriebsergebnisse zu erzielen.

Dieses Produkt ist mit einem zuverlässigen Kessel aus Edelstahl ausgestattet, eine leistungsstarke und konstante Dampferzeugung ermöglicht.

5. TECHNISCHE EIGENSCHAFTEN

Medicleantec GmbH Auen-Sueduferstrasse, 67 9220 Velden Austria

Model		**Mct Industrial Line Mini 3.6 kW**
Code		
Rated Voltage	V	400/230
Current type	Hz	50/60 3~
Rated Power Boiler	kW	3,6
Power vacuum	kW	
Max Rated Power	kW	3,75
Rated Steam Pressure	kPa bar	1000 10
Permissible Steam Pressure	kPa bar	1200 12
Max. Steam Rated Flow	Kg/h	5,9
Max temperature	°C	183
Max. inlet water pressure	KPa bar	600 6
Kickback forces	N	<20
Vibration hand-arm	m/s^2	< 2,5
Sound pressure level LPa	dB	98,7
Sound power level Lwa	dB	111,4
Mass	kg	35

6. NOMENKLATUR

1) Stromkabel
2) Anschluss an das Wasserversorgungsnetz
3) Manövriergriff
4) Befestigungsschraube
5) Hauptschalter
6) Wassertank
7) Ablasskappe Wassertank
8) Bedienfeld
9) Dampfanschluss
10) Ablasskappe Kessel
11) Saugerhalterung
12) Saugeranschluss
13) Saugbehälter
14) Befestigungshaken Saugbehälter
15) Sicherheitsknopf Sauganschluss
16) Sauganschluss
17) Befestigungshaken Saugmotor
18) Saugmotor
19) Hauptschalter Sauger
20) Stromkabel Sauger
21) Große graue Ablageschale
22) Kleine graue Ablageschale
23) Halteklammer Verlängerungsrohre
24) Schlauchhalterung
25) Imbusschlüssel Kesselreinigung

Kit July / Radames

30) Schalter/Hebel Dampf/Wasserabgabe
30A) Blockierknopf Schalter/Hebel Dampf/Wasserabgabe
31) Dampfschalter
31A, 31B, 31C) Dampfkontrollleuchte: MIN, MED, MAX
32) Saugschalter
32A) Kontrollleuchte Sauger
34) Heißwasserinjektionsschalter
34A) Kontrollleuchte Heißwasser
35) Kontrollleuchte Dampf bereit
36) Dampfschlauch
37) Anschlussstecker Dampfschlauch
38) Saugschlauch
39) Verlängerungsrohr
40) Blockierhebel/Knopf
41) Sicherheitsbefestigungsknopf (nur 10 bar)
44) Messingbürste (Ø 28mm)
45) Edelstahlbürste (Ø 28mm)
49) Nylonbürste (Ø 60mm)
50) Edelstahlwolle
71) Dampflanze
72) Rechteckige Bürste
73) Tuchhalter
74) Dreieckige Bürste
76) Dampf/Sauglanze
77) Bodendüse
78) Sperrhebel Einsätze
79) Gummi/Bürste Einsatz
80) Gummi/Gummi Einsatz
81) Industriebodendüse Dampf/Saugen
82) Edelstahlpolsterdüse

7. TECHNISCHE ZEICHNUNGEN

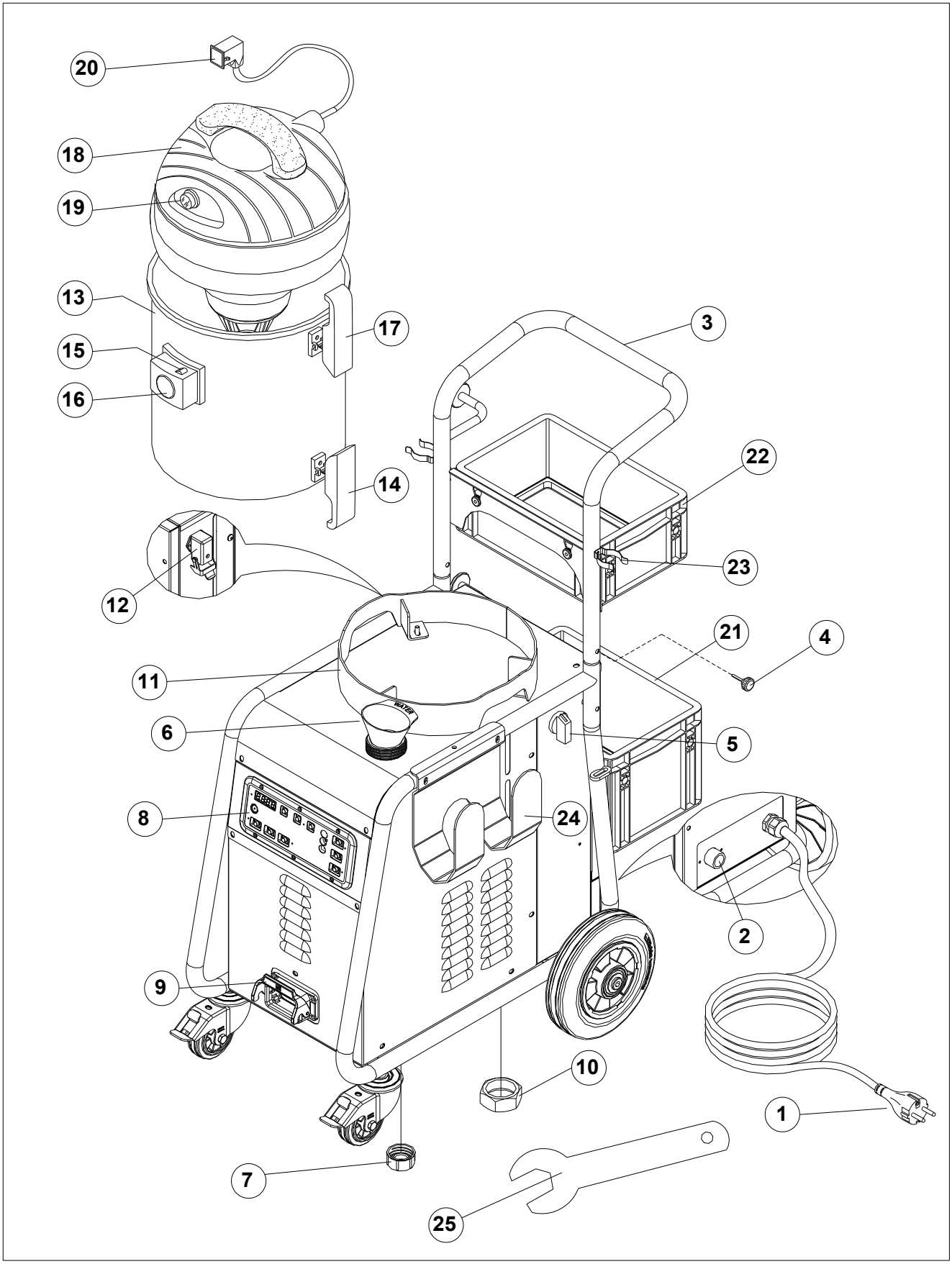

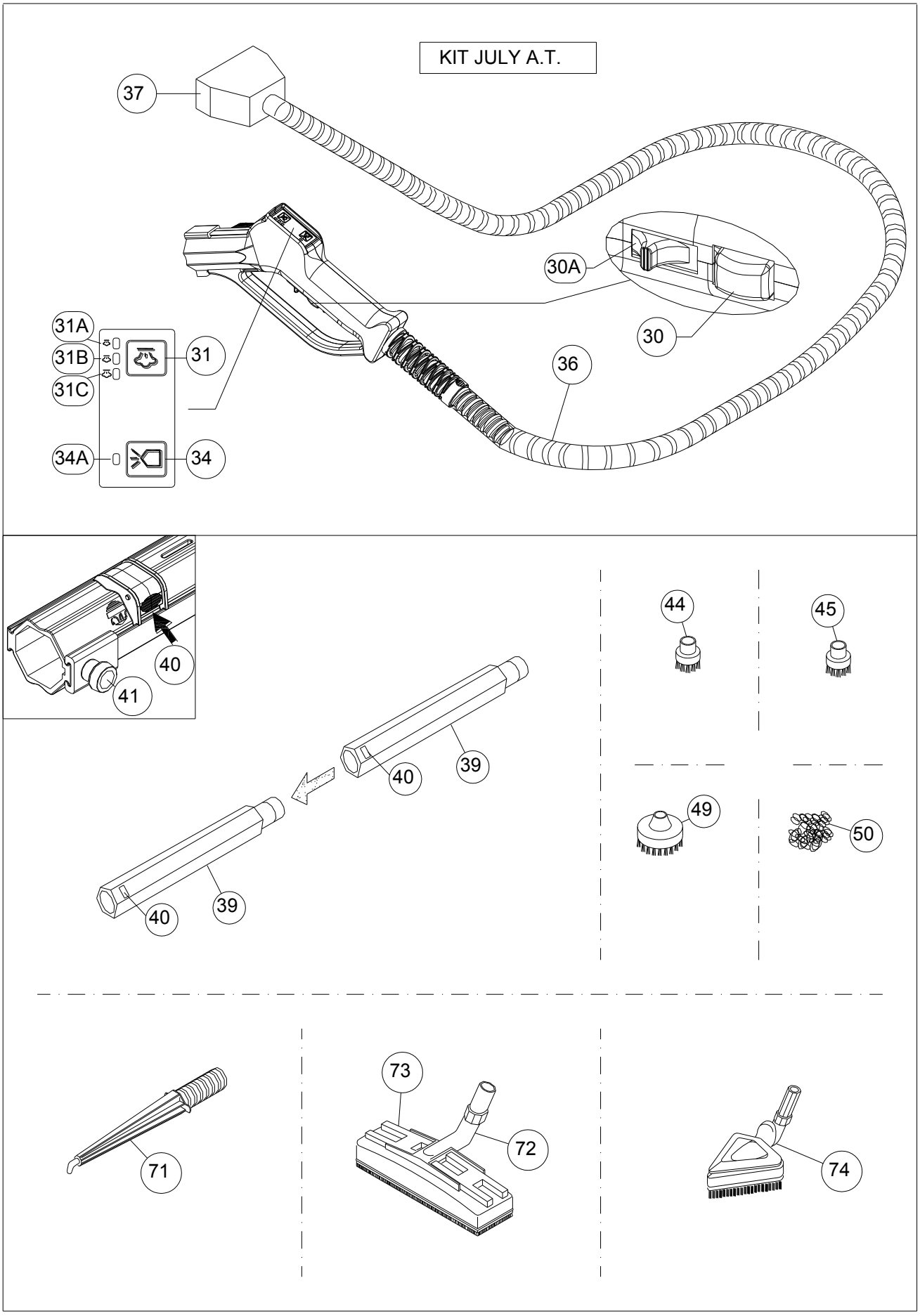
KIT JULY A.T.
37
30A
30
36
31A
31B
31C
31
34A
34
40
41
44
45
40
39
49
50
40
39
71
73
72
74

KIT RADAMES A.T.

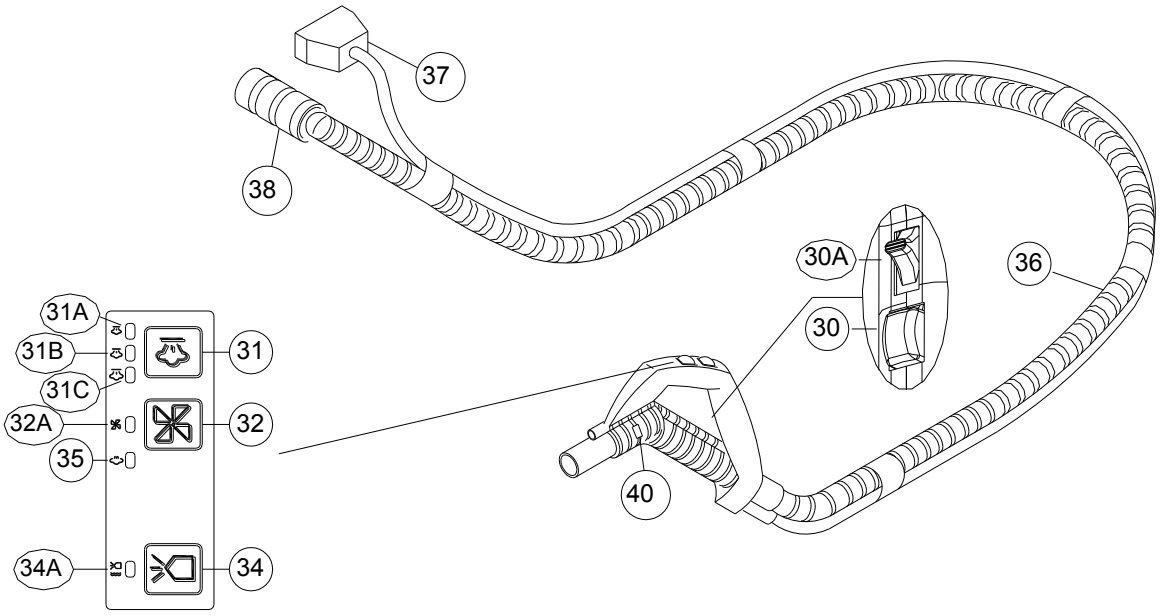

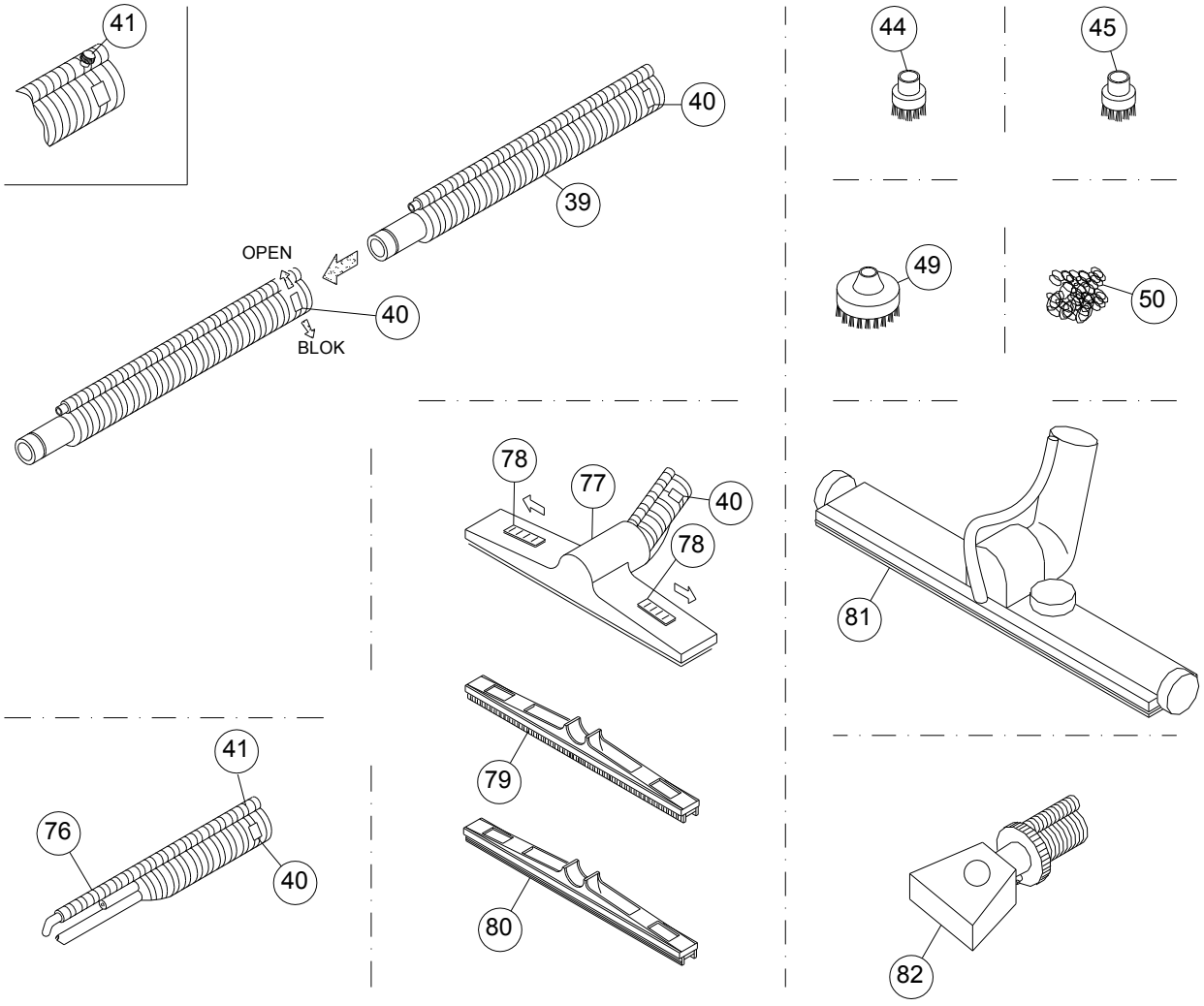

BEDIENFELD (POS. 8)

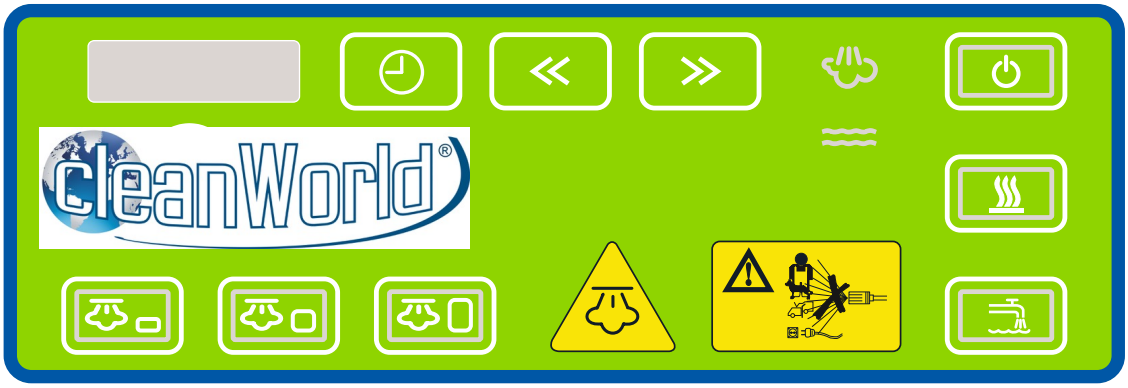

Einschalten System
Die Elektronik, die Dampfmagnetventile und die Kesselbefüllpumpe werden stromversorgt.

Einschalten Kessel
Aktiviert alle Heizelemente und das Magnetventil „überhitztes Wasser“. Wenn im Boiler kein Wasser vorhanden ist, blinkt das LED und die Heizelemente werden so lange nicht aktiviert, bis der vorgegebene Wasserstand im Kessel erreicht ist. In diesem Fall wechselt das LED von blinkend auf Dauerlicht.

Wasserversorgungsnetz
Aktivierung der Wasserversorgung über das Wasserversorgungsnetz. Das LED zeigt den Zustand an, indem es aufleuchtet.

Dampf vorhanden im Kessel
Das Einschalten dieser Leuchte weist darauf hin, dass der Dampferzeuger in Betrieb ist und dass mit der Arbeit begonnen werden kann.

Wasserkontrollleuchte

Weist darauf hin, dass kein Wasser im Tank vorhanden ist. Die Anzeige wird durch ein intermittierendes Akustiksignal begleitet. Wenn eingeschaltet, kann kein überhitztes Wasser verwendet werden und die Dampferzeugung wird unterbrochen.

Schalter zur Anzeige von Druck / Temperatur und Einstellung Uhrzeit (die Uhrzeit wird nur angezeigt, wenn das Gerät im Standby-Zustand ist).

Zeigt den Speicher des Zählers „Gesamtbetriebsstunden“ (C1) an (Zähler / Totalisator).

Zeigt den Speicher des Zählers „Teilstunden“ an; dieser Zähler kann vom Anwender zurückgesetzt werden.

Kontrollleuchte Dampf MIN / MED / MAX.

8. GEBRAUCHSANWEISUNG

(a) Nach Öffnen der Verpackung den Manövriergriff (3) in seinen Sitz einsetzen und mit der Befestigungsschraube (4) befestigen.

(b) Den Saugbehälter auf der Halterung befestigen indem die Haken (14) fixiert werden und den Motorkopf an Hand der Haken (17) fixieren.

(c) Den Stromstecker (20) in den Saugeranschluss (12) stecken und prüfen ob der Hauptschalter Sauger (19) auf dem Saugkopf auf ON steht.

(d) Den Tankdeckel (6) entfernen und Wasser einfüllen.

(e) Den Stecker (1) in die Steckdose stecken und sicherstellen, dass Spannung und Stromstärke mit den Angaben auf dem an der Maschine angebrachtem Typenschild übereinstimmen.



(f) Das Gerät einschalten indem der Hauptschalter auf ON gestellt wird,

und die Tasten St-By  und Kessel  aktiviert werden.

(g) Das Gerät ist mit einem Schutzsystem gegen Temperaturschocks ausgestattet.

Falls kein Wasser mehr im Kessel vorhanden ist, deaktiviert das System automatisch die Stromversorgung der Heizelemente widerstände, was durch die blinkende LED am Druckknopf „Kessel“  angezeigt wird.

Das Ansprechen des Systems kann auch nach dem Kesselfüllvorgang erfolgen. In diesem Fall dauert es 30 Sekunden und ist nicht als Störzustand anzusehen.

Rücksetzen des Teilstundenzählers



Das Gerät mittels des neben dem Schaltkasten angebrachten Hauptschalters (5) ausschalten, beide Tasten  drücken und gedrückt halten, das Gerät wieder einschalten, indem der Schalter auf ON gestellt wird. Nach Abschluss der Kontrolle der LEDs die Tasten wieder loslassen, der Zähler C2 wird auf diese Weise auf 0000 initialisiert.

Einstellen der Uhr

Das Gerät mit der Taste St-By  ausschalten (der Hauptschalter wird auf ON gelassen).

Das Display zeigt die Uhrzeit an. Zum Aktualisieren der Uhrzeit die Taste  drücken und dann die Tasten  betätigen, um die angezeigte Uhrzeit zu erhöhen oder zu verringern.

Anmerkung: Der Timer ist mit einer Pufferbatterie zum Erhalten der Uhreinstellungen im Speicher ausgestattet. Falls das Gerät länger als 30 Tage ohne Stromversorgung bleibt, wird der Timer initialisiert und muss neu eingestellt werden.

Anzeige Reinigungseingriff Kessel C A L C

Der Controller wurde programmiert, um den Anwender auf die am Produkt fällige ordentliche Wartung hinzuweisen. Das System wurde programmiert, um alle 20 effektive Betriebsstunden darauf hinzuweisen (Dampfventil On). Wie im Abschnitt 9.1 „Kesselwartung“ beschrieben vorgehen, um die Flüssigkeiten abzulassen.

Wiederherstellung der Anzeige C A L C

Nach der Durchführung der dem Anwender vorbehaltenen Wartung die Taste  drücken und das Gerät mit dem Druckknopf  ausschalten. Die Anzeige C A L C wird wiederhergestellt.

8.1 GEBRAUCH DER STEAM BOX MINI MIT KIT JULY

Achtung!!

Es wird empfohlen, den Dampferzeuger vor dem Anschließen des Zubehörschlauchs auszuschalten.

Den Dampfstecker (37) in den Dampfanschluss (9) auf dem Gerät einführen und den Blockierhebel betätigen.

Den Hauptschalter (5) und die Tasten   zur Dampferzeugung betätigen und ca. 5 Minuten warten, bis sich die Kontrollleuchte  einschaltet und darauf hinweist, dass Dampf im Kessel vorhanden ist.

Die gewünschte Dampfmenge mittels des Dampfschalter (31) am Handgriff einstellen (bei jedem Einschalten des Gerätes ist die Dampfeinstellung immer deaktiviert, die LEDs am Dampfgriff blinken abwechselnd, um darauf hinzuweisen, dass der gewünschte Dampfaustritt einzustellen ist). Das mit Dauerlicht eingeschaltete LED (31A, 31B oder 31C) zeigt den eingestellten Wert an. (1=MIN, 2=MED, 3=MAX), den Schalter (30) zur Dampfabgabe drücken.

Mittels des Blockierknopfes (30A) kann der Schalter zur Dampfabgabe (30) gesperrt werden.

Die Funktion „Überhitztes Wasser“ muss in Intervallen aktiviert werden (zum Beispiel 20 Sekunden ON 20 Sekunden OFF), diese Funktion ist nicht für den Dauerbetrieb.

Das Einspritzen von überhitztem Wasser ist nur möglich, wenn der Dampfablass aktiviert ist und das LED „Dampf vorhanden“  eingeschaltet ist.

Achtung!!

Durch Betätigen des Schalters (34) tritt aus der Lanze unter Druck stehendes überhitztes Wasser mit einer Temperatur aus, die je nach Modell 180°C erreichen kann. Darauf achten, dass dieser Schalter nicht versehentlich gedrückt wird und dass der Strahl niemals auf Personen oder Tiere gerichtet ist.

Zum kombinierten Reinigen mit Dampf und Einspritzung von überhitztem Wasser ist das am besten geeignetste Zubehör zu wählen und zu installieren, das Gerät vorher ausschalten:

Die Dampflanze (71) an die Verlängerungsrohre anschließen (wenn notwendig) und mit dem Blockierhebel (40) blockieren. Zum Freigeben des Zubehörs und/oder der Verlängerungsrohre den Blockierhebel (40) gedrückt halten.

Auf die gleiche Weise wird die rechteckige (72) oder dreieckige Bürste (74) angeschlossen, deren Borsten mit einem Tuch/Schwamm umhüllt werden können, indem die spezielle Tuchklammer (73) verwendet wird. Dies ist die für die Reinigung empfindlicher Oberflächen (z.B. wertvolles Holz) oder vertikaler Oberflächen (z. B. Fliesen) usw. empfohlene Methode. Das Tuch fungiert in diesem Fall als „Schmutzaufnehmer".

8.2. GEBRAUCH DER STEAM BOX MINI MIT KIT RADAMES

Achtung!!

Es wird empfohlen, den Dampferzeuger vor dem Anschließen des Zubehörschlauchs auszuschalten.

Den Saugschlauch (38) in den Sauganschluss (16) am Sauger einführen und den Dampfanschlussstecker (37) in den Dampfanschluss (9) auf dem Gerät. Den Blockierhebel betätigen.

Den Hauptschalter (5) und die Tasten  für die Dampferzeugung betätigen und ca. 5 Minuten warten, bis sich das Kontrolllicht  anzeigt, dass Dampf im Kessel vorhanden ist; auf dem Handgriff des Zubehörschlauchs schaltet sich auch die Kontrollleuchte „Dampf bereit" (35) ein.

Den gewünschten Dampffluss an Hand des Dampfschalters (31) auf dem Handgriff einstellen (bei jedem Einschalten des Gerätes ist die Dampfauswahl immer deaktiviert, die LED auf dem Handgriff blinken abwechselnd um darauf hinzuweisen, dass die gewünschte Dampfstufe einzustellen ist). Ein dauerhaftes Aufleuchten der LEDs (31A, 31B oder 31C) zeigt den eingestellten Wert an (1= MIN, 2= MED, 3= MAX), den Schalter (30) betätigen um den Dampffluss zu starten.

Mit dem Blockierhebel (30A) kann der Dampfschalter (30) gesperrt werden.

Der Saugschalter (32) aktiviert den Sauger und kann auch während des Dampfaustritts betätigt werden.

Der Schalter (34) dient dazu Heißwasser zum Dampf zu injizieren und sollte in kurzen Abständen von einigen Sekunden betätigt werden um zu verhindern, dass zu viel Flüssigkeit auf einmal injiziert wird (z.B. 20 Sekunden ON 20 Sekunden OFF, es ist keine Dauerfunktion). Das Freisetzen von Heißwasser ist nur möglich wenn die Dampfabgabe aktiviert ist und das LED „Dampf vorhanden"  eingeschaltet ist.

Achtung!!

Durch das Betätigen des Schalters (34) tritt aus der Lanze Heißwasser unter Druck aus mit einer Temperatur, die, je nach Modell, eine Temperatur von bis zu 180°C erreichen kann. Bitte achten Sie darauf, dass dieser Schalter nicht ohne Vorankündigung betätigt wird und dass der Strahl nie auf Personen oder Tiere gerichtet wird.

Für die Dampfreinigung zusammen mit Heißwasser und Absaugung das am besten geeignete Zubehör auswählen und installieren, nachdem das Gerät ausgeschaltet wurde:

Bodendüse (77): mit den entsprechenden Einsätzen (79 oder 80). Diese werden montiert indem die Sperrhebel (78) nach innen (Position OPEN) geschoben werden, den Einsatz nach oben drücken und die Sperrhebel (78) nach außen schieben (Position BLOCK). Anschließend die Bürste auf dem Handgriff des Schlauches oder auf den Verlängerungsrohren (eines oder beide) montieren und alles mit der Sperrung (40) blockieren, den Befestigungsdrehknopf (41) festschrauben. Denken Sie daran, dass die Kontrollleuchten am Griff (32A - 34A) ausgeschaltet oder blinkend sein müssen (31A - 31B - 31C), bis der Vorgang abgeschlossen ist.

Dampf/Saug Turbolanze (76): kann je nach auszuführender Reinigungsaufgaben alleine oder mit den Bürsten (44 oder 45) verwendet werden.

Für die Verwendung dieses Zubehörs befolgen Sie die Einbauvorschriften der obigen Bürste.

Nach der Reinigungsarbeit empfehlen wir ca. 3-5 Liter sauberes Wasser aufzusaugen um den Schlauch (36) und die Saugrohre von innen auszuspülen. Alle benutzen Zubehörteile ausspülen und trocken lassen. Den Saugbehälter (19) abheben, ausleeren und nachdem er ausgespült wurde, zum Trocknen aufstellen, bevor Sie ihn aufräumen.

9. WARTUNG

9.1. Wartung des Kessels

ACHTUNG

UNTERBRECHEN SIE DIE STROMVERSORGUNG, BEVOR SIE DIE DEM BENUTZER VORBEHALTE WARTUNG DURCHFÜHREN.

ACHTUNG VERBRENNUNGSGEFAHR

Das Gerät muss unbedingt in kaltem Zustand wie folgt gereinigt werden (Dampfkessel muss seit mindestens 5 Stunden ausgeschaltet sein): (daher empfehlen wir, die Wartung beim nächsten Gebrauch durchzuführen, unter der Voraussetzung, dass zwischen den Phasen mindestens 5 Stunden vergangen sind).

Das Gerät ist mit einem Wartungswarnsystem ausgestattet, das den Benutzer auf die erforderliche Kesselreinigung aufmerksam macht. Das System ist darauf programmiert, diesen Zustand alle 50 effektive Arbeitsstunden anzuzeigen, indem auf dem Display die Schrift „C A L C“ angezeigt wird.

Wenn der Hinweis angezeigt wird, kann die Maschine trotzdem verwendet werden, um die bereits begonnene Arbeit zu beenden. Dann den Hauptschalter (5) des Geräts ausschalten und den Netzstecker ziehen.

Einen geeigneten Auffangbehälter unter das Gerät stellen und die Ablasskappe (10) an der Unterseite entfernen. Warten, bis der Boiler vollständig entleert ist.

Die Kappe mit Leitungswasser von Verunreinigungen befreien. Kontrollieren, dass die angebrachte Dichtung in gutem Zustand ist und diese gegebenenfalls ersetzen (den Ersatzteillieferanten kontaktieren), anschließend die Kappe wieder am Gerät festschrauben.

Wenn Wasser mit über 10 französischen Härtegraden verwendet wird (je nach Gebrauch des Produkts, > 2 Stunden am Tag), muss Wasser verwendet werden welches mit entsprechenden Wasserenthärtern behandelt wurde. Diese Geräte sind in der Lage, den Kalziumkarbonat Gehalt im Wasser auf unter 4 französische Härtegrade zu senken, was die Zuverlässigkeit des Dampfkessels signifikant erhöht. (Für weitere Informationen oder für den Kauf eines Enthärterfilters kontaktieren Sie Ihren Händler).

Der Reinigungsvorgang ist beendet, das Netzkabel (1) wieder mit der Steckdose verbinden, den Hauptschalter (5) wieder einschalten und die Tasten  betätigen. Es wird empfohlen auch den Dampfschalter (31) auf dem Handgriff auf MIN einzustellen, den Hebel (30) zu betätigen um die im leeren Kessel enthaltene Luft abzulassen. Warten, bis der Füllzyklus abgeschlossen ist (ca. 3 Minuten).

Die Kesselwartung ist beendet. Nun wie im Abschnitt (g) des Kapitels 8 beschrieben fortfahren.

Es wird empfohlen, den Wassertank (6) komplett zu entleeren, wenn die Maschine über einen längeren Zeitraum nicht verwendet wird.

9.3. Wartung des Filters

Den im Wasseranschluss vorhandenen Filter (2) herausziehen, indem die entsprechende Lasche in der Mitte des Filters mit einer Zange gegriffen wird. Reinigen und dann wiedereinsetzen.

9.4. Wartung des Zubehörs

Ab und zu die Verbindungsstücke der Verlängerungsrohre und des Zubehörs schmieren.

Imp. Radames 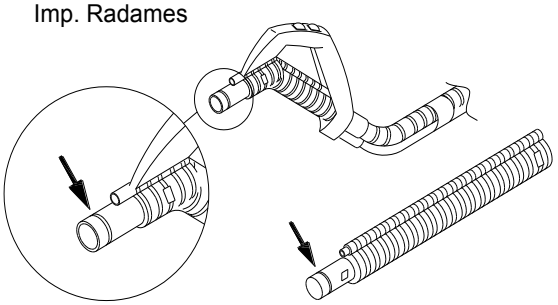	
	PG5123
	OR 29.82x2.62
Imp. Radames 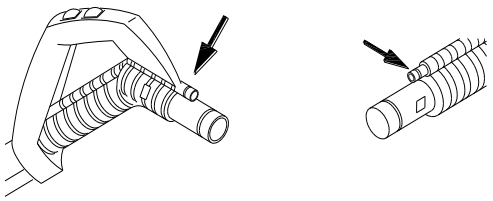	
	PG51264
	OR 6.75x1.78
Imp. July 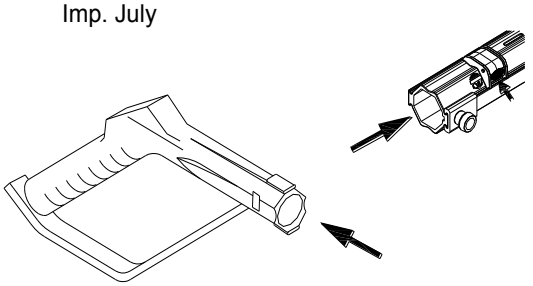	
	PG5142
	OR 9.25x1.78
Generatore 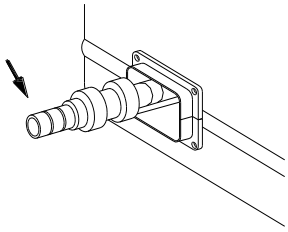	
	PG51092
	OR 9x2

10. BEVOR SIE SICH AND DEN KUNDENDIENST WENDEN

STÖRUNG	MÖGLICHE URSACHE	BEHEBUNG
Die Maschine erzeugt keinen Dampf und der Sauger funktioniert nicht.	Eventuell ist die Stromversorgung unterbrochen. Schutzsystem	Kontrollieren, dass der Netzstecker korrekt in der Steckdose steckt (1), dass der Hauptschalter (5) eingeschaltet ist und dass die Tasten   eingeschaltet sind.
Die rote Kontrollleuchte „Wasser aufgebraucht“ schaltet sich ein.	Das im Wassertank (6) enthaltene Wasser ist aufgebraucht.	Sauberes Wasser in den Wassertank (6) nachfüllen.
Es tritt kein Dampf aus.	A) Kessel noch nicht unter Druck (Kontrollleuchte  ist aus). B) Der Dampfschalter ist ausgeschaltet (31). C) Der Schalter zur Dampfabgabe (30) wurde nicht aktiviert.	A) Einige Minuten warten. B) Den Dampfschalter betätigen (31). C) Den Schalter zur Dampfabgabe (30) betätigen.
An den Verbindungsstücken zwischen den verschiedenen Zubehörteilen tritt Dampf aus.	Den Verschleiß der Dichtungsringe kontrollieren.	Die Dichtungen reinigen und schmieren. Wenn notwendig, durch die im Lieferumfang enthaltenen Ersatzteile ersetzen.
Anzeige der Schrift „ALL1“.	Verstopfte Wasserfilter, falsche Stromversorgung des Geräts, fehlende Ablasskappe.	Den Wassertankfilter reinigen, prüfen, dass die Versorgungsspannung mit den technischen Daten auf dem Geräteschild übereinstimmt. Die Ablasskappe anbringen.
Anzeige der Schrift „ALL2“.	Temperaturgrenzwert überschritten, fehlende Ablasskappe, Kessel unter Druck nach Schlammentfernungsvorgang.	Die Ablasskappe anbringen, Luft aus dem Kessel entweichen lassen indem Sie den Schalter zur Dampfabgabe auf dem Handgriff betätigen.
Blinkende  Kontrollleuchte	Schutz für Wassernetzkontrolle aktiviert.	Kontrollieren, dass Druck und Wasser im Anschluss (2) vorhanden ist. Den im Wassernetzanschlussstück vorhandenen Filter kontrollieren. (siehe Abschnitt 9.3).
Wasser tropft aus dem Zubehör.	Am Anfang der Reinigungsarbeit bildet sich Kondensation auf Grund der Temperaturdifferenz zwischen Dampf und Zubehör.	Nach einigen Minuten verschwindet dieses Problem. Andernfalls, führen sie eine Dampfkesselreinigung durch.
Geräusch im inneren des Generators	Beim Abkühlen des Boilers kreiert sich im inneren nach ca. 6-7 stunden ein Unterdruck, der beim erneuten Einschalten des Gerätes Vibrationen verursacht.	Warten sie bis sich der Druck stabilisiert hat (ca. 2-3 Minuten) und das Geräusch verschwindet.
Das Zubehör lässt sich nicht richtig montieren.	Schmutz hat sich in den Verbindungsstellen und in den Blockierknöpfen abgesetzt.	Verbindungsstellen des Zubehörs reinigen und schmieren.

11. KONFORMITÄTSERKLÄRUNG

Industrial Line Mine 3.6kW

Consultare l'etichetta tecnica posta sull'apparecchio relativamente al codice prodotto e numero di serie.
Refer to the technical label on the device/unit/steam generator for the product code and serial number.

Risulta conforme alle specifiche delle direttive
(conforms to the specifications of directives)
2014/35/UE 2014/30/UE 2011/65/UE 2014/68/UE

Per il controllo della conformità alle sopraindicate direttive, sono stati seguiti i seguenti standard:
(For the checking of conformity to the above directives, the following standards have been used):

Riferimento alle norme armonizzate:
(Reference to harmonized standards):

EN 60335-1
EN 60335-2-2
EN 60335-2-79
EN 55014-1
EN 55014-2
EN 61000-3-2
EN 61000-3-3

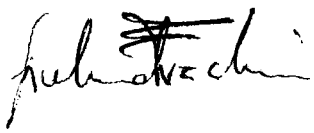

DER HERSTELLER BEHÄLT SICH DAS RECHT VOR, VERÄNDERUNGEN UND TECHNISCHE SOWIE STRUKTURELLE VERBESSERUNGEN OHNE VORHERGEHENDE BENACHRICHTIGUNG VORZUNEHMEN.

Cleanworld, Hauptstrasse 10, 4611 Buchkirchen, Tel: 07242/360963